OSMOFRESH
PREMIUM OSMOSEANLAGEN

Fusion Ice

Bedienungsanleitung

OsmoFresh®
ist eine Marke der
purecom GmbH

Platanenstraße 1a
Landsberg am Lech
GERMANY

Entsorgung
Entsorge das Verpackungsmaterial bitte auf umweltfreundliche Weise, damit es recycelt werden kann.
Das Gerät unterliegt der europäischen Richtlinie 2012/19/EU über Elektro- und Elektronik-Altgeräte (WEEE).
Entsorge das Gerät nicht über den normalen Hausmüll, sondern umweltgerecht über ein behördlich zugelassenes Entsorgungsunternehmen.

Hallo! Wir freuen uns, dass du dich für unsere Osmoseanlage Fusion Ice entschieden hast. Und wünschen dir ganz viel Spaß beim Auspacken und Installieren. Mit der Fusion Ice hast du dir perfekt gefiltertes und mineralisiertes Wasser in deine Küche nach Hause geholt.
Dabei haben wir großen Wert auf beste Qualität, Geschmack und ein einfaches Design gelegt.
In dieser Anleitung führen wir dich Schritt für Schritt durch die Installation und Anwendungsoptionen deiner neuen Anlage.

Falls es doch zu Problemen oder Schwierigkeiten kommen sollte, kannst du dich gern jederzeit bei uns melden, schreib uns einfach eine E-Mail an info@osmofresh.de oder sende uns eine WhatsApp indem du nebenstehenden QR-Code scannst.

P.S. Denk daran diese Betriebsanleitung sicher aufzubewahren, falls du sie zu einem späteren Zeitpunkt noch einmal benötigen solltest.

Inhaltsverzeichnis

...nicht den Überblick verlieren

1. Lieferumfang	6
2. Vor der Installation	8
3. Nützliche Tipps	10
4. Installation	12
5. Filter & Wartung	24
6. Fehlermeldungen, Stilllegen & Wartung	29
7. Sicherheitshinweise	33

Sicherheitshinweise – vor Gebrauch

1. Lass das Gerät vor dem Anstecken an die Steckdose mindestens 24h ruhig stehen. Andernfalls kann es zu schweren Schäden am Kühlsystem des Gerätes kommen.
2. Dieses Gerät ist nicht zur Verwendung durch Personen (einschließlich Kindern) mit eingeschränkten physischen, sensorischen oder geistigen Fähigkeiten oder mangelnder Erfahrung und Wissen vorgesehen, es sei denn, sie stehen unter Aufsicht oder wurden in die sichere Verwendung des Geräts eingewiesen.
3. Kinder sollten beaufsichtigt werden, um sicherzustellen, dass sie nicht mit dem Gerät spielen.
4. Dieses Gerät kann von Kindern ab 8 Jahren verwendet werden, sofern sie unter Aufsicht stehen oder in die sichere Verwendung des Geräts eingewiesen wurden und die damit verbundenen Gefahren verstehen. Reinigung und Wartung durch den Benutzer dürfen nicht von Kindern durchgeführt werden, es sei denn, sie sind älter als 8 Jahre und werden beaufsichtigt. Halten Sie das Gerät und das Netzkabel von Kindern unter 8 Jahren fern.
5. Wenn das Netzkabel beschädigt ist, muss es vom Hersteller, seinem Kundendienst oder einer ähnlich qualifizierten Person ersetzt werden, um eine Gefährdung zu vermeiden.

Lieferumfang

...das ist dabei

Lieferumfang

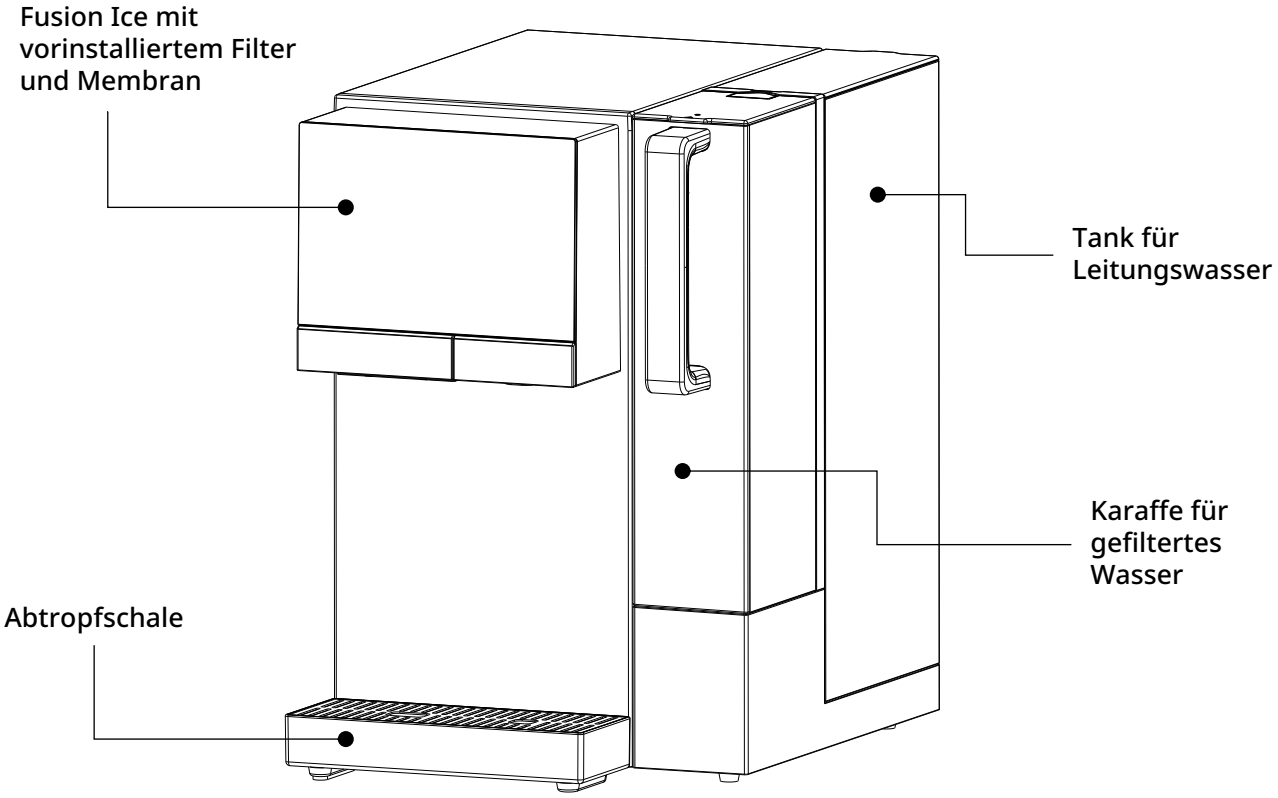

Vor der Installation

...auf die Plätze

Vorbereitung

Mach den Karton auf und nehme deine neue Anlage, sowie das mitgelieferte Zubehör heraus. Bevor du mit der Installation beginnst, solltest du das Produkt auf Vollständigkeit und eventuelle Schäden prüfen. Falls du Beschädigungen feststellst, kontaktiere uns am besten per E-Mail oder WhatsApp mit angehängten Bildern und deiner Kunden- bzw. Rechnungsnummer. Wir helfen immer gern und finden eine schnelle Lösung für dein Problem.

Technische Daten

Um eine optimale Leistung zu erzielen, empfehlen wir die Anlage innerhalb folgender Parameter zu verwenden.

Model	ROFUICE
Maße Produkt (H x B x T)	455x305x415mm
Heißwasser Leistung	18 L/h (≥90°C); 2000W
Kühlleistung	2,5L/h (≤ 10°C); 88W
Wieviel % Reinwasser entstehen aus 1L Leitungswasser?	70-75%
Eingangswasser Temperatur	5-38°C
Eingangswasser Anforderungen	städtisches Leitungswasser
Nennspannung	220V–240V~
Nennstrom	10A
Frequenz	50Hz
Nennleistung	2100W
Kapazität des Wassertanks	4,5L
Kapazität der Reinwasser Karaffe	2L
Kühlmittel	R600a 27g
Standby Stromverbrauch (inkl. Eiswürfel)	≤1,2kWh/24h
Gewicht	17,5kg
Arbeitsdruck	0,4-0,8Mpa
Klimatyp	ST

Es ist ein (~230 Volt, mind. 10 Ampere) abgesicherter elektrischer Anschluss erforderlich.

HINWEIS
Die maximale Durchflussmenge wurde bei einer Wassertemperatur von 25°C und einem Speisewasserdruck von 3 bar getestet.
Wenn Brunnenwasser als Eingangswasser verwendet wird, muss sichergestellt werden, dass das Eingangswasser ein Vorfilter System durchlaufen hat.
Die Anlage darf nicht mit Wasser verwendet werden, das mikrobiologisch belastet oder von unbekannter Qualität ist, ohne eine angemessene Desinfektion vor bzw. nach der Verwendung der Anlage durchzuführen.

Anlage vor dem Anschluss an das Stromnetz mindestens 24 Stunden ruhen lassen. Sonst kann es zu schweren Schäden am Kühlsystem kommen.

Nützliche Tipps

...fertig...

Lerne deine Fusion Ice kennen

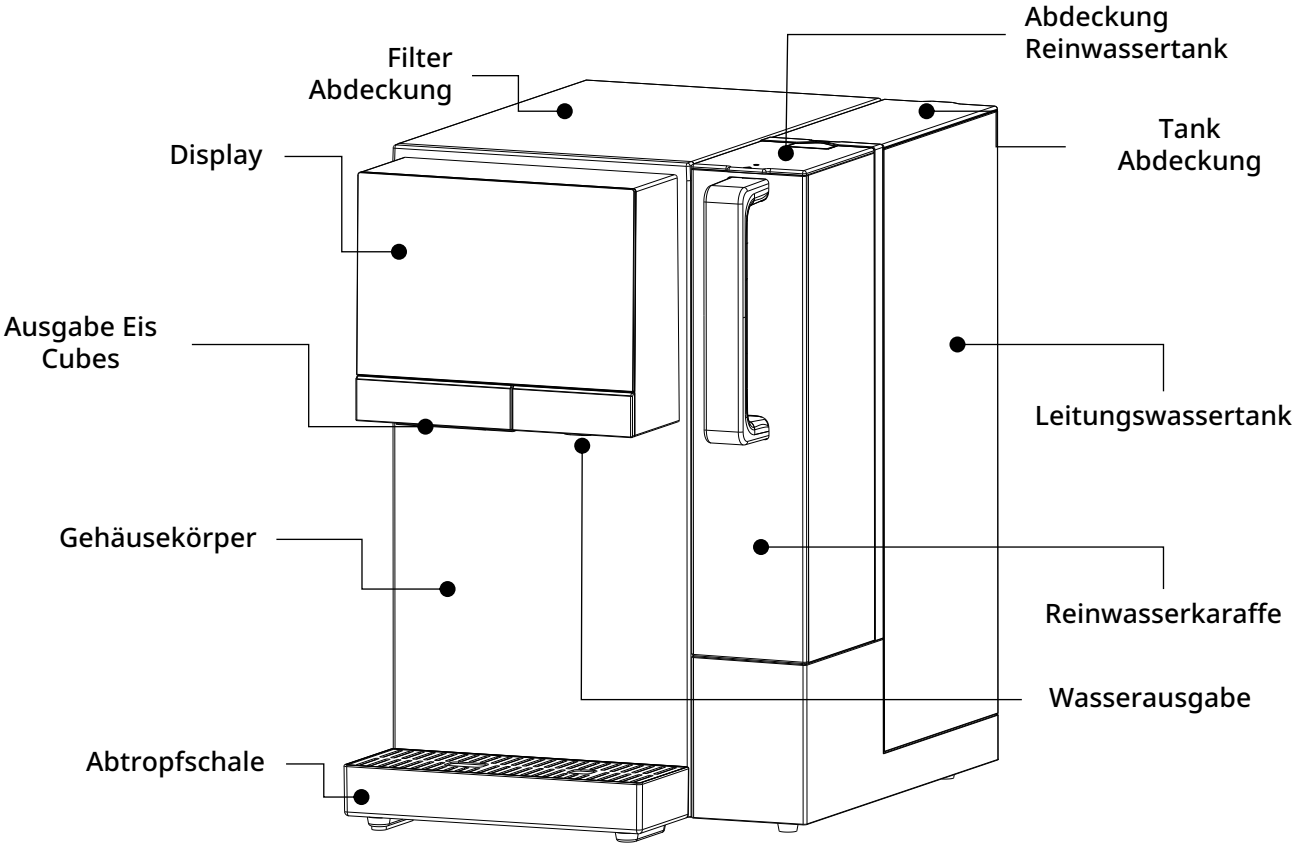

Installation

...Los!

Erstinbetriebnahme

HINWEISE

SEHR WICHTIG – LASS DEIN GERÄT NACH DEM AUSPACKEN UNBEDINGT FÜR MINDESTENS 24 STUNDEN RUHIG UND AUFRECHT STEHEN.

Wenn du das Gerät früher an den Strom anschließt, kann das ernsthafte Schäden am Kühlsystem verursachen.

1. Entferne alle blauen Transportsicherungen und stelle die Fusion Ice an deinem Wunschort auf. Platziere die Abtropfschale unterhalb des Wasserauslasses.

2. **Lass auf der linken Seite sowie an der Rückseite der Fusion Ice entsprechend Platz, damit die Abwärme ungehindert zirkulieren kann. Ansonsten kann es zur Überhitzung kommen. Siehe Abbildung. Die Lüftungsschlitze müssen immer frei bleiben.**

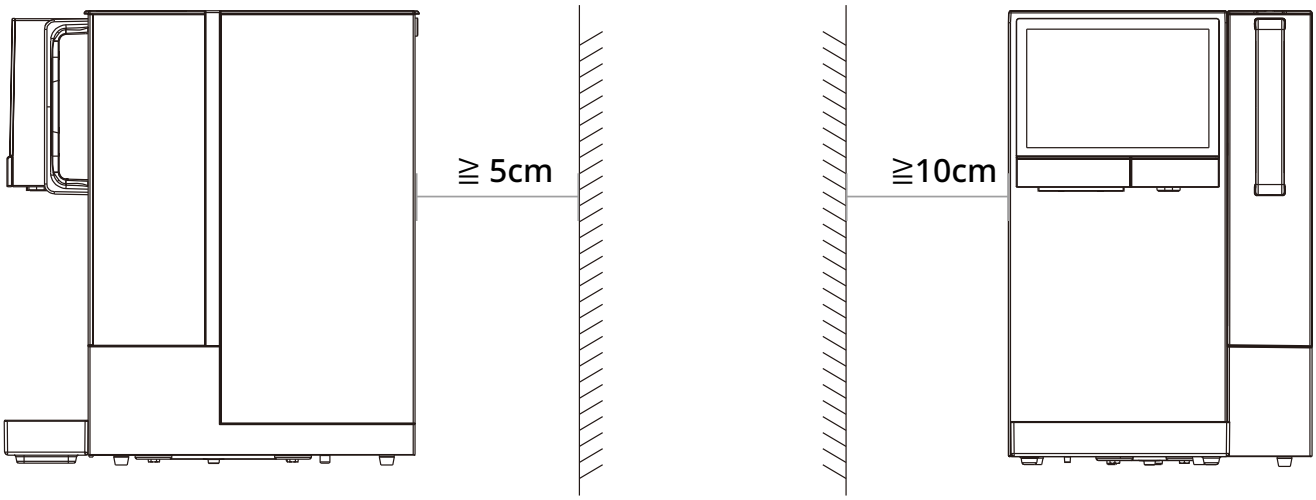

3. Nimm den Deckel des Leitungswassertanks ab und ziehe ihn nach oben heraus. Spüle den Tank mit etwas Wasser aus und fülle ihn bis zum bis zur obersten Markierung mit Wasser. Stelle den Tank wieder auf die Anlage und lege den Deckel wieder auf den Tank. Stecke die Anlage in die Steckdose ein.

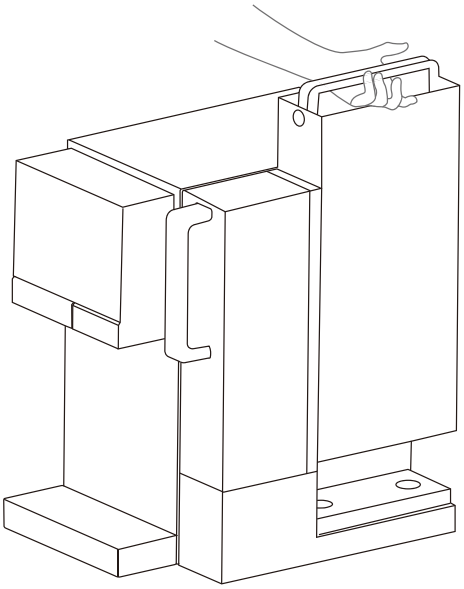

4. Ablauf der Erstspülung
   - Die Spülung erfolgt in 3 Zyklen zu jeweils 5 Minuten
   - Gesamtzeit: 15 Minuten
   - Während des Vorgangs zählt das Display von 300 auf 0 Sekunden herunter

5. Anzeige auf dem Display:
   Ein Countdown zeigt die verbleibende Zeit in Sekunden an (z. B. 300 – 0).

Im Spülmodus

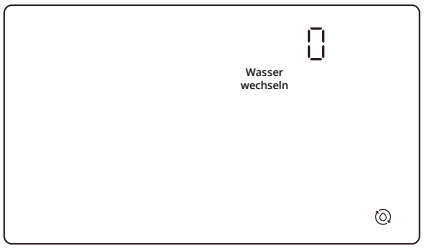

Wasser wechseln

6. „Wasser wechseln“-Anzeige:
   Nach jedem 5-Minuten-Zyklus erscheint auf dem Display die Meldung „Wasser wechseln“. Der Leitungswassertank wird dabei vollständig entleert und bis zur maximalen Füllhöhe aufgefüllt.

HINWEIS
Um die Lebensdauer der Filterelemente zu maximieren, empfehlen wir Dir Folgendes:

Nach jedem Spülzyklus (alle 5 Minuten):
- Entleere das Wasser vollständig
- Fülle das System anschließend mit frischem Leitungswasser auf. So stellst Du sicher, dass Rückstände zuverlässig ausgespült werden und die Filter von Anfang an effizient arbeiten.

7. Nach der Spülung: Sobald alle drei Spülzyklen abgeschlossen sind, ist die Fusion Ice Osmoseanlage bereit für den regulären Betrieb.

8. Geschafft. Du kannst nun frisch gefiltertes Wasser entnehmen.

Wechsel in den Betriebsmodus

1. Nach Abschluss der drei Spülzyklen wechselt die Anlage automatisch in den Wasserproduktionsmodus. Die Anzeige „Wasseraufbereitung“ erscheint dauerhaft auf dem Display – Deine Anlage ist nun betriebsbereit.

2. Nachdem die Anlage für eine gewisse Zeit Wasser aufbereitet hat, erlischt das Symbol auf dem Display.

3. Sobald das Symbol nicht mehr angezeigt wird, ist die Osmoseanlage vollständig betriebsbereit und kann wie normal verwendet werden.

Erstmaliges Aktivieren der Kühlfunktion

Sobald die Wasseraufbereitung abgeschlossen ist, kannst du die Kühlfunktion deiner Anlage einschalten.

So gehst du vor:
1. Halte die Taste ❄ für etwa 3 Sekunden gedrückt.
2. Das kleine ❄ Symbol beginnt zu blinken.
3. Wenn die Kühlung aktiv ist, leuchtet die ❄ Taste dauerhaft.

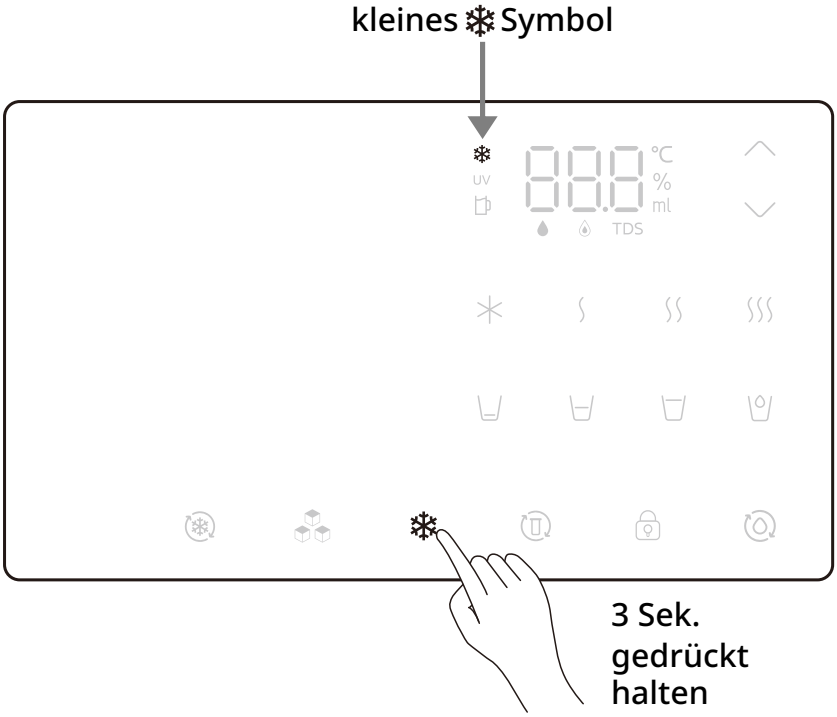

4. Nachdem die Kühlung abgeschlossen ist, hört das kleine ❄ Symbol auf zu blinken und leuchtet dauerhaft – das zeigt dir an, dass das Wasser nun gekühlt ist.

5. So entnimmst du gekühltes Wasser:
   Tippe auf die Kalt-Taste, um Kaltwasser auszuwählen.
   Drücke anschließend auf die WASSER-Taste – das Wasser wird ausgegeben.

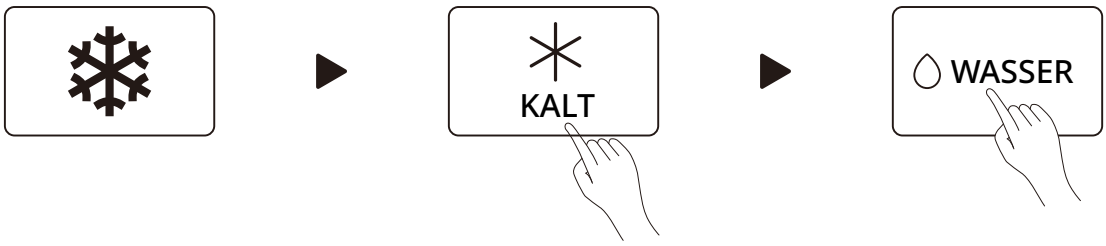

Erstmalige Eisproduktion

Sobald die Wasseraufbereitung abgeschlossen ist, kannst du die Eisfunktion deiner Anlage einschalten.

So gehst du vor:
1. Halte die Taste für etwa 3 Sekunden gedrückt.
2. Auf dem Display beginnt der Text „Eisproduktion“ zu blinken.
3. Sobald die Wassertemperatur im Kaltwassertank die erforderliche Temperatur erreicht, leuchtet „Eisbereitung“ dauerhaft – das Gerät beginnt automatisch mit der Eisproduktion.
4. Nach etwa 15 Minuten ist der erste Eisbereitungsprozess abgeschlossen, und du kannst die ersten Eiswürfel entnehmen.

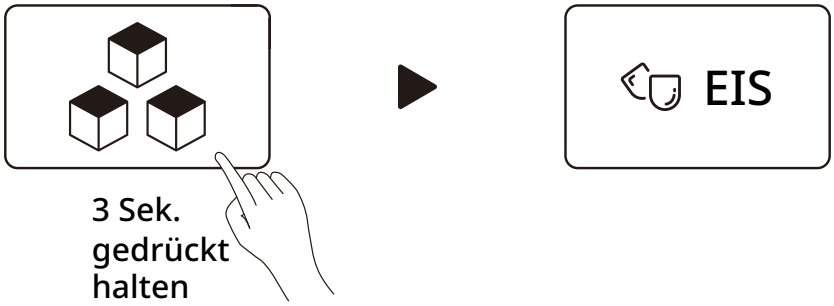

HINWEIS zur Eisbereitungsdauer
- Bei Raumtemperatur dauert die vollständige Eisproduktion etwa 2 Stunden.
- Die erste Produktion der ersten Eischarge benötigt ca. 30 Minuten. Danach wird alle 10 Minuten eine weitere Eisreihe (9 Stk.) produziert – bis das Eisfach vollständig gefüllt ist

Wenn das Eisfach voll ist, leuchtet die Taste dauerhaft. Die Anzeige „Eisproduktion“ erlischt. Das bedeutet: Das Eisfach ist voll.
Drücke die „EIS“ Taste, um Eis zu entnehmen.

Verwendung der herausnehmbaren Reinwasserkaraffe

Deine Anlage ist nur in Kombination mit der zugehörigen Reinwasserkaraffe funktionsfähig.
Jede Fusion Ice wird mit einer passenden Reinwasserkaraffe ausgeliefert. Falls du eine zweite oder auch dritte Karaffe zusätzlich benötigst, findest du diese auf osmofresh.de

Wichtig: Wenn die Reinwasserkaraffe von der Anlage entfernt wird, beginnt auf dem Display das Symbol zu blinken.
In diesem Zustand kann kein Wasser aufbereitet werden.
Das Symbol leuchtet durchgehend, wenn die Reinwasserkaraffe auf der Anlage steht, die Karaffe jedoch leer ist.

Bitte reinige die Reinwasserkaraffe vor der ersten Benutzung gründlich.

Jedes Mal, wenn du die Reinwasserkaraffe wieder in die Maschine einsetzt, beginnt die Anlage automatisch, Wasser zu produzieren, um die Karaffe aufzufüllen.

Dabei leuchtet die Anzeige „Wasseraufbereitung“ dauerhaft.

Sobald die Anzeige erlischt, ist der Tank vollständig befüllt und die Anlage kann wieder normal verwendet werden.

Tägliche Nutzung

Display

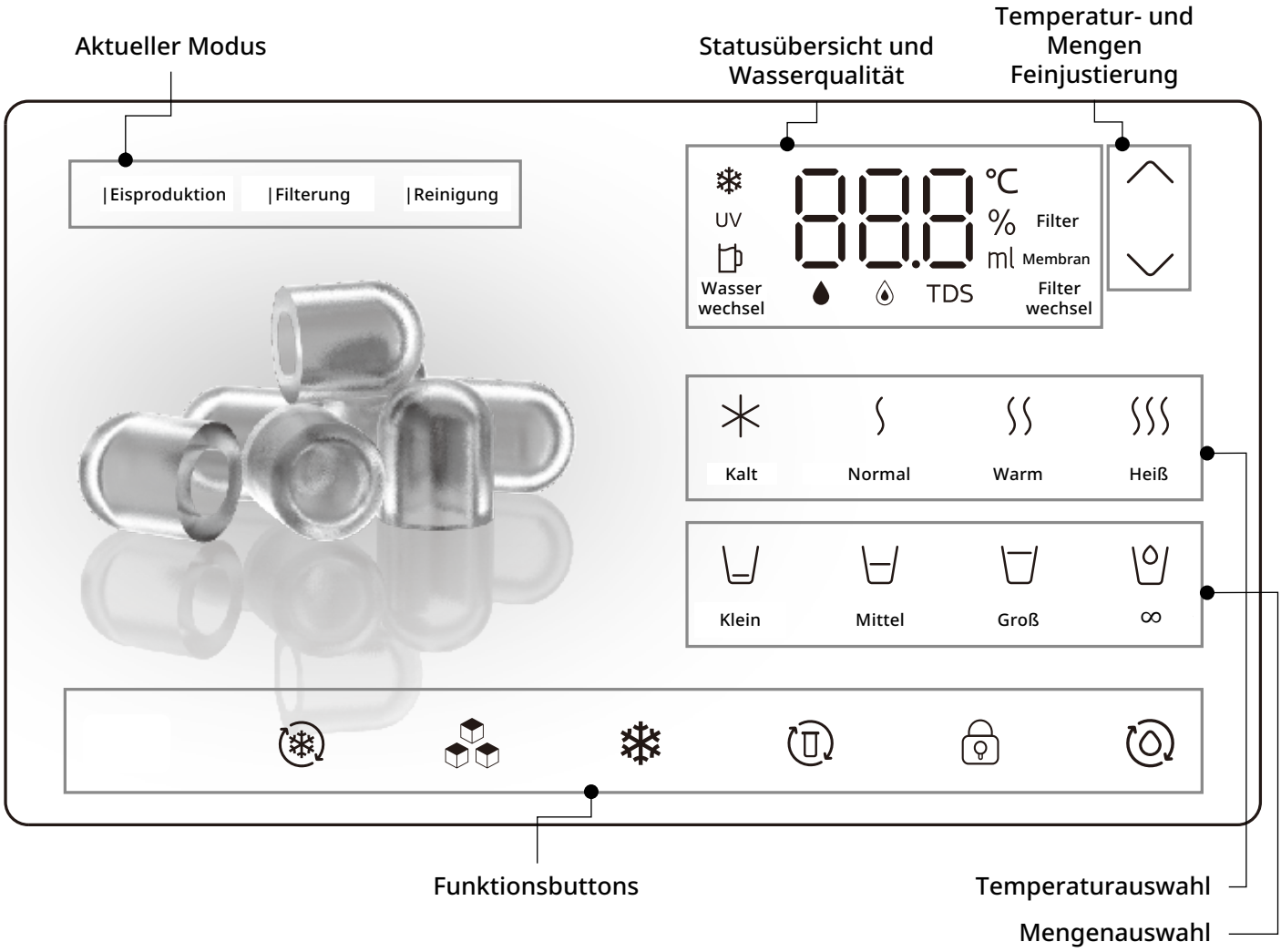

Icon	Bezeich-nung	Beschreibung
	Reinigungs-modus	**Reinigungsmodus aktivieren** – Halte die Taste für ca. 3 Sekunden gedrückt, um den Reinigungsmodus zu starten. – Wenn die Reinigung aktiv ist, kannst du sie jederzeit durch kurzes Drücken der Taste beenden. **Automatische Reinigungserinnerung** • Die Anlage erinnert dich automatisch nach 7 Tagen Nichtbenutzung an eine Reinigung. • Wenn dieser Zeitraum erreicht ist, beginnt das Reinigungssymbol auf dem Display zu blinken. • So behältst du den Reinigungszyklus immer im Blick und sorgst für dauerhaft hygienisch sauberes Wasser.
	Kinder-sicherung	• Halte die Taste mit dem Schlosssymbol für **ca. 3 Sekunden** gedrückt, um die Kindersicherung zu aktivieren oder zu deaktivieren. • Wenn die Kindersicherung aktiviert ist und die Wassertemperatur über 40 °C liegt, musst du die Schlosstaste erneut drücken, um die Wasserausgabe freizugeben. Wird das nicht gemacht, blinkt das Schlosssymbol zweimal und das Gerät gibt einen kurzen Hinweiston ab. • Sobald die Kindersicherung deaktiviert ist, musst du das Wasser nicht mehr manuell entsperren – es steht sofort zur Verfügung.

	Filter Lebens-dauer Reset	• Tippe kurz auf die Taste mit dem Filtersymbol, um in die Filter-Reset-Einstellungen zu gelangen.
		• Zuerst wird die Restlebensdauer der „Membran“ in % angezeigt – tippe dann weiter, um zur Restlebensdauer des „Filter“ zu wechseln.
		  • Halte die Taste für ca. 3 Sekunden gedrückt, um das gewählte Filterelement zurückzusetzen.
		  • Nach erfolgreichem Zurücksetzen gibt das Gerät ein akustisches Signal (Piepton) aus.
		  • Das Gerät spült nun für ca. 600 Sekunden und zählt diese Zeit rückwarts auf dem Display.
		  • Tausche nach der Spülung das Wasser im Leitungswassertank aus.
		  • Nach dem Reset steht die Restlebensdauer des jeweiligen Elements wieder bei 100 %.

	Kühl-funktion	• Die Kühlfunktion ist standardmäßig deaktiviert. • Halte die Taste mit dem Schneeflockensymbol für ca. 3 Sekunden gedrückt, um die Kühlfunktion ein- oder auszuschalten. • Wenn die Kühlfunktion aktiviert wurde, beginnt die zugehörige Kontrollleuchte zu blinken. • Während des Kühlvorgangs blinkt das Symbol weiter. • Sobald die Kühlung abgeschlossen ist, leuchtet das Symbol durchgehend weiß. • Wenn die Kühlfunktion deaktiviert ist, wird das Kühl-Symbol mit reduzierter Helligkeit dargestellt.

Icon	Bezeich-nung	Beschreibung
	Eiscube Funktion	• Die Eisfunktion ist standardmäßig deaktiviert. • Halte die Taste mit dem Eiswürfel-Symbol für etwa 3 Sekunden gedrückt, um die Eisfunktion ein- oder auszuschalten. • Wenn die Eisfunktion aktiviert ist, wird das Symbol auf dem Display vollständig beleuchtet. • Wenn die Eisfunktion deaktiviert ist, erscheint das Symbol nur mit reduzierter Helligkeit, um den ausgeschalteten Zustand anzuzeigen.
	Smarte Frisch-wasser-funktion	Die **smarte Frischwasserfunktion** sorgt dafür, dass Ihr Osmosegerät alle **3 Stunden** automatisch einen **8-Minuten-Zyklus** durchläuft, in dem frisches Osmosewasser aus der Karaffe in den Kaltwassertank gepumpt und anschließend desinfiziertes, gekühltes Wasser zurückgeführt wird. Der Ablauf gliedert sich in vier Phasen und lässt sich bei Bedarf per Tastendruck steuern. **1. Kurzdruck** (wenn Modus aktiv & Reinwassertank eingesetzt): startet sofort einen Zyklus. **2. 3s gedrückt halten**: schaltet den Modus aus. 3. Alle anderen Tasten bleiben nutzbar – Ausnahme: Während der Zirkulation sind Wasserausgabe und Temperatur-/Volumen-Auswahl gesperrt. Während des Zyklus leuchtet der smarte Frischwasser Button und zusätzlich dauerhaft das **Reinigungs-Icon**. Das Display zeigt „4–1“ bis „4–4“ für die aktuelle Phase an. Automatische Aktivierung bei Einschalten von Eisbereitung oder Kühlung. Manuelle Aktivierung/Ausschalten: halte den smarten Frischwasser Button 3s gedrückt.
	Kaltwasser Taste	• Nachdem du die Kühlfunktion eingeschaltet hast, kannst du durch kurzes Drücken der Taste Kaltwasser auswählen. ➤ Das Symbol für Kaltwasser leuchtet dann durchgehend. • Wenn du eine andere Wassersorte auswählst (z. B. Raum-temperatur oder heiß), wird das Kaltwasser-Symbol nur gedimmt angezeigt. • Ist die Kühlfunktion ausgeschaltet, bleibt das Symbol komplett aus.
	Normal (Raum-temperatur)	• Beim ersten Einschalten der Anlage ist Wasser mit Raumtemperatur standardmäßig ausgewählt. • Wenn du Wasser mit Raumtemperatur auswählst, wird das entsprechende Symbol auf dem Display vollständig hell angezeigt. • Wenn du eine andere Temperaturstufe wählst (z. B. kalt oder heiß), erscheint das Symbol für Raumtemperaturwasser nur gedimmt.

Icon	Bezeich-nung	Beschreibung
	warmes Wasser	• Wenn du die Taste für Warmwasser drückst, leuchtet das entsprechende Symbol durchgehend hell. • Wenn du stattdessen eine andere Temperatur auswählst (z. B. kalt oder Raumtemperatur), wird das Warmwasser-Symbol nur gedimmt dargestellt. • Die Standardtemperatur für Warmwasser beträgt 48 °C. ➤ Der einstellbare Temperaturbereich liegt zwischen 40 °C und 85 °C. ➤ Die Anlage merkt sich die zuletzt eingestellte Temperatur automatisch (Speicherfunktion).
	kochendes Wasser	• Wenn du die Taste für kochendes Wasser drückst, wird das entsprechende Symbol vollständig hell angezeigt. • Wählst du eine andere Wassertemperatur, wird das Symbol für kochendes Wasser nur gedimmt dargestellt. • Die Standardtemperatur für diesen Modus beträgt 95 °C. ➤ Du kannst einen Wert zwischen 86 °C und 95 °C einstellen. • Die Anlage merkt sich deine zuletzt gewählte Temperatur auch nach dem Ausschalten (Speicherfunktion bei Stromverlust).
	kleines Glas	• Die Standard-Wassermenge beträgt 200 ml. • Du kannst zwischen folgenden Mengen wählen: 100 ml / 150 ml / 200 ml / 250 ml. • Wenn du das kleine Glas auswählst, leuchtet das zugehörige Symbol. • Ist das kleine Glas nicht ausgewählt, wird das Symbol nur gedimmt dargestellt.
	mittleres Glas	• Die Standard-Wassermenge beträgt 400 ml. • Du kannst zwischen folgenden Mengen wählen: 300 ml / 350 ml / 400 ml / 450 ml. • Wenn du das mittlere Glas auswählst, leuchtet das zugehörige Symbol. • Ist das mittlere Glas nicht ausgewählt, wird das Symbol nur gedimmt dargestellt.
	großes Glas	• Die Standard-Wassermenge beträgt 700 ml. • Du kannst zwischen folgenden Mengen wählen: 500 ml / 600 ml / 700 ml / 800 ml. • Wenn du das große Glas auswählst, leuchtet das zugehörige Symbol. • Ist das große Glas nicht ausgewählt, wird das Symbol nur gedimmt dargestellt.

	Dauer-ausgabe ∞	• Beim ersten Einschalten ist standardmäßig die Option „kontinuierliche Wasserausgabe - ∞ “ ausgewählt.
		• Wenn du den Modus für Dauerausgabe auswählst, läuft das Wasser so lange, bis:
		  • der Reinwassertank leer ist oder
		  • die maximale Ausgabedauer erreicht ist.
		• Wenn dieser Modus aktiv ist, leuchtet das Symbol. Ist der Modus nicht aktiv, erscheint das Symbol nur gedimmt.

Icon	Bezeich-nung	Beschreibung
⌃ ⌄	Temperatur- und Mengen-anpassung	• Tippe auf die Plus- oder Minus-Taste, um die Wassertemperatur gradweise anzupassen. • Gleichzeitig kannst du kleine / mittlere / große Tassenmengen auswählen. ➤ Halte die Taste 3 Sekunden lang gedrückt, um den Schnellmodus für Temperatur- und Mengeneinstellung zu aktivieren. • Wenn du eine dieser Tasten auswählst, leuchtet die weiße Kontrollanzeige vollständig. ➤ Symbol ist hell, wenn aktiv ausgewählt. ➤ Symbol ist gedimmt, wenn nicht aktiv ausgewählt. • Während der Wasserausgabe gilt: ➤ Wenn die Funktion vor dem Start ausgewählt wurde, bleibt das Symbol gedimmt. ➤ Ansonsten wird es ausgeschaltet.
|Eisproduktion	Eis-produktion	• Wenn du den Eisproduktionsmodus aktivierst und sich das Eiswasser gerade abkühlt, leuchtet der entsprechende Anzeigetext und blinkt weiß während des Kühlprozesses. • Sobald das Eiswasser 10 °C erreicht hat und sich die Anlage im eigentlichen Eisbereitungsprozess befindet, leuchtet der Anzeigetext dauerhaft. • Wenn der Eisproduktionsmodus nicht aktiviert ist, bleibt der Anzeigetext ausgeschaltet. • Sollte während der Eisbereitung Wassermangel auftreten, stoppt der Kompressor und die Anzeige erlischt.
|Filterung	Wasser-aufbereitung	• Wenn das Gerät Wasser filtert, wird der entsprechende Text angezeigt. • Wenn sich das Gerät nicht im Filtermodus befindet, bleibt der Anzeigetext ausgeschaltet.
|Reinigung	Reinigung	• Wenn sich das Gerät im Reinigungsmodus befindet, wird der entsprechende Anzeigetext vollständig angezeigt. • Wenn sich das Gerät nicht im Reinigungszustand befindet, bleibt der Anzeigetext ausgeschaltet.
	Eis Ausgabe	• Während der Ausgabe des Eises wird ein sogenannter „Atmungseffekt“ am Display angezeigt (= das Bild pulsiert sanft bzw. leuchtet im Wechsel heller und dunkler).
❄	Anzeige für Kühlfunktion	• Wenn du die Kühlfunktion aktivierst, beginnt das Symbol weiß zu blinken, während die Kühlung läuft. • Sobald die Kühltemperatur erreicht ist (also „kalt“ statt „warm“), leuchtet die weiße Kontrollanzeige durchgehend. • Wenn die Kühlfunktion ausgeschaltet ist, bleibt das Symbol ausgeschaltet.

Icon	Bezeichnung	Beschreibung
UV	UV-C Sterilisierung	• Wenn die UV-Sterilisationsfunktion aktiv ist, leuchtet das Symbol. • Wenn die UV-Sterilisationsfunktion nicht aktiv ist, ist das Symbol ausgeschaltet.
	Reinwasser-karaffe prüfen	– Wenn die Reinwasserkaraffe nicht korrekt eingesetzt ist, blinkt das Symbol rot. – Wenn der Wasserstand im Tank zu niedrig ist, leuchtet das Symbol dauerhaft (Wassermangel).
Wasserwechsel	Wasser wechseln	• Wenn im Leitungswassertank nicht genug Wasser ist oder er nicht korrekt eingesetzt wurde, leuchtet das Symbol dauerhaft. • Wenn der TDS-Wert im Ursprungswassertank über 999 ppm liegt, blinkt das Symbol rot.
TDS	Anzeige der Wasserqualität	• Wenn auf dem Display der TDS-Wert des Leitungs-wassers angezeigt wird, erscheinen die Symbole und TDS . • Wird stattdessen der TDS-Wert des gefilterten Wassers angezeigt, erscheinen die Symbole und TDS.
Filter	Filter Anzeige	Wenn das Display den Prozentsatz der verbleibenden Lebensdauer des Filters (Stufe 1) zeigt, wird das entsprechende Symbol aktiviert.
Membran	Membran Anzeige	Wenn das Display den Prozentsatz der verbleibenden Lebensdauer der Membran (Stufe 2) zeigt, wird das entsprechende Symbol aktiviert.
Filterwechsel	Hinweis zum Filterwechsel	Wenn die Filterlebensdauer von Filter (1) oder Membran (2) auf 0,5 % fällt, wird dieser Zustand nach der Wasserentnahme im Display angezeigt und die rote Kontrollleuchte signalisiert: Bitte wechsle den entsprechenden Filter.
888 °C % ml	Numerische Anzeige	Wenn das Display die Wassertemperatur anzeigt, ➤ leuchtet das Symbol „°C“ weiß. Wenn das Display die Filterlebensdauer (%) zeigt, ➤ leuchtet das „%“-Symbol weiß. Wenn die Wassermenge (ml) angezeigt wird, ➤ leuchtet das „ml“-Symbol weiß.
EIS	Eis Taste	Durch kurzes Drücken der Taste kannst du die Eisabgabe starten oder stoppen. Nach dem Stoppen kann es sein, dass noch 1-2 Eiswürfel innerhalb der nächsten 20 Sekunden herausfallen.
Wasser	Wassertaste	Durch kurzes Drücken der Taste kannst du die Wasserausgabe starten oder stoppen.

Automatische Regulierung der Siedetemperatur

Die Siedetemperatur (höchste einstellbare Wassertemperatur) der Anlage hängt von der Meereshöhe ab. Der genaue Zusammenhang ist in dieser Grafik beschrieben.

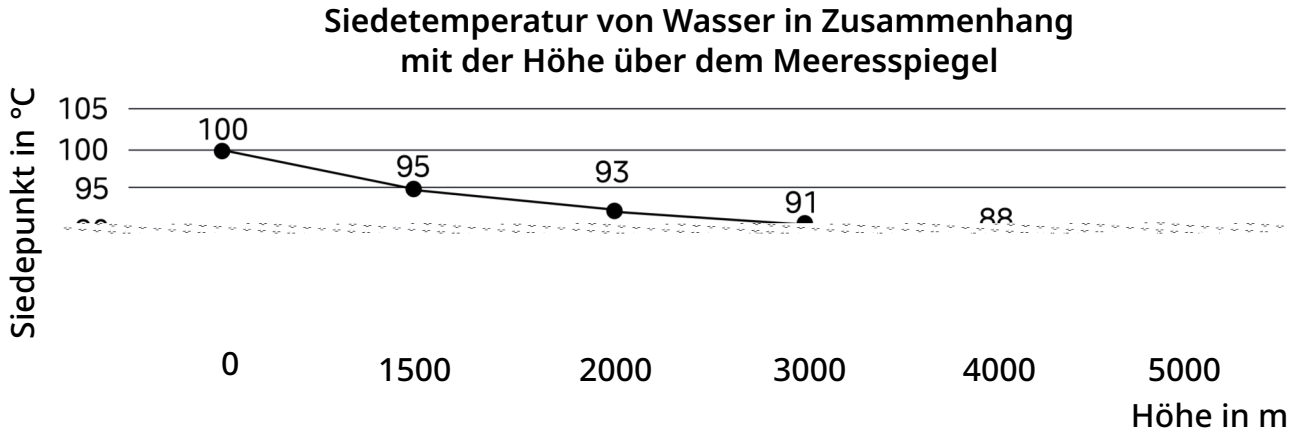

Falls Du die Anlage auf einer Höhe >1500m betreibst, wechsele bitte in den Höhenmodus:

- Achte darauf, dass der Leitungswassertank vollständig gefüllt ist.
- Stelle einen Behälter mit mindestens 1 Liter Fassungsvermögen unter den Wasserauslass.
- Schalte das Gerät ein und halte gleichzeitig die Kindersicherungstaste und die Heißwassertaste für ca. 3 Sekunden gedrückt.

Dadurch startest du die Kalibrierung für hohe Lagen.
Tippe anschließend auf die Wasserausgabetaste, um den Vorgang zu starten.
Die Kalibrierung dauert insgesamt etwa 5 Minuten.

Achtung: Während des Vorgangs gibt das Gerät heißes Wasser ab.
Bitte achte auf einen sicheren Abstand und vermeide Verbrühungen!

Hinweis zu besonderen Situationen beim Spülvorgang

Wenn du den Wassertank während des Spülvorgangs anhebst, merkt sich das Gerät automatisch die bisher verstrichene Zeit. Sobald der Tank wieder eingesetzt wird, setzt die Maschine den Spülvorgang fort und spült für insgesamt 5 Minuten weiter.
Bei einem Stromausfall während der Spülung wird die bereits vergangene Spülzeit ebenfalls gespeichert. Nach dem Neustart führt das Gerät den Spülvorgang automatisch für 5 Minuten weiter.

Hinweis zu „weißen Rückständen“ im Wassertank nach der Inbetriebnahme

Bei der ersten Inbetriebnahme kann es vorkommen, dass das Wasser im Tank viele feine Bläschen enthält, die optisch wie weißes Pulver oder Schaum wirken.
Diese Blasen entstehen durch Luft in der Membran (Stufe 2) – das ist völlig normal und kein Qualitätsmangel. Die Bläschen verschwinden in der Regel nach etwa 1 Minute.
Das Wasser kann bedenkenlos getrunken werden. Mit jeder Nutzung verringert sich die Blasenbildung nach und nach.

Filterwechsel

HINWEIS
Die OsmoFresh Kartuschen sind perfekt auf die Anlage abgestimmt. Die Verwendung von Fremdkartuschen kann zu schweren Schäden am System und zu Ausschluss der Garantie führen.

Die Filter sollten anhand der angegebenen Wechselintervalle getauscht werden.

Filtername	**Typ**	**Funktion**	**Wechselintervall**
6in1 Filter (Stufe 1)	6in1 Kombifilter	3in1 Vorfilter: • Sedimentfilter • Aktivkohle, • ScaleShield® 3in1 Nachfilter: • Aktivkohle • Mineralisierung • pH Filter	6 Monate
Membran (Stufe 2)	Membran	UltraPore® Coating mit 0,0001 µm Porengröße	12 Monate

Anleitung zum Wechsel der Filter

Wenn auf dem Display **„Filter wechseln – Filter – 0 %“** erscheint, ist die **Lebensdauer des 6in1 Filters abgelaufen**.
Bitte führe jetzt den entsprechenden **Filterwechsel** durch.

Schritt 1

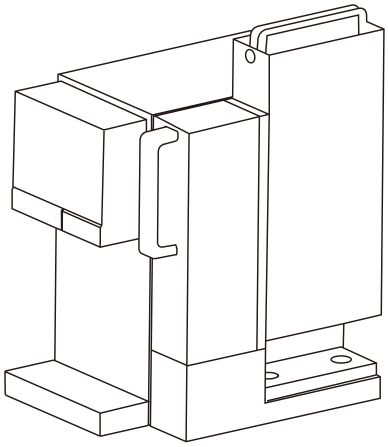

Fülle den Leitungswassertank voll mit Wasser.

Schritt 2

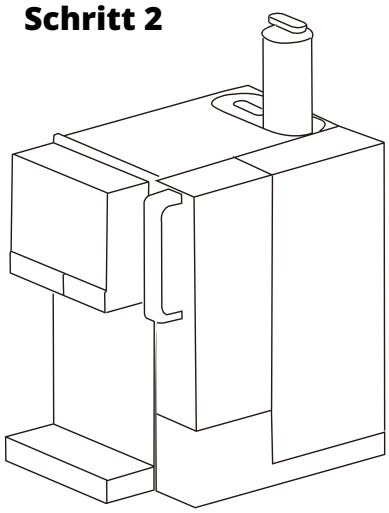

Tausche den 6in1 Filter (Stufe 1)

Schritt 3

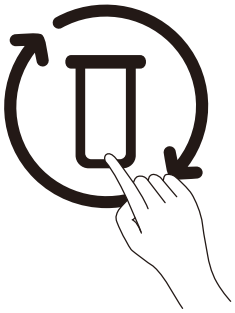

- Drücke kurz die Taste um den Filtertyp auszuwählen (wähle „Filter“ – Stufe 1).
- Halte anschließend die Taste für 3 Sekunden gedrückt, um die Filterlebensdauer des Filters zurückzusetzen.
- Das Gerät startet nun automatisch den Spülvorgang nach dem Filterwechsel.

Schritt 4

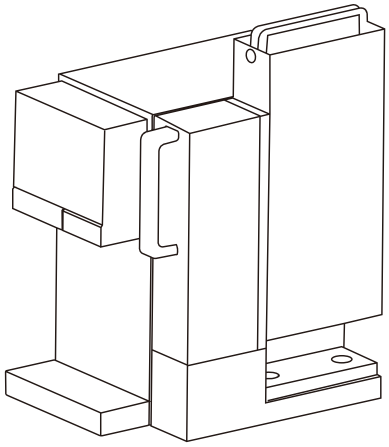

Sobald die Spülung nach dem Filterwechsel abgeschlossen ist, leuchtet die Anzeige „Wasserwechsel“ auf.
Setze nun den Leitungswassertank mit frischem Wasser wieder korrekt ein.

Anleitung zum Wechsel der Membran

Wenn auf dem Display **„Filter wechseln – Membran – 0 %“** erscheint, ist die **Lebensdauer der Membran abgelaufen**.
Bitte führe jetzt den entsprechenden **Membranwechsel** durch.

Schritt 1

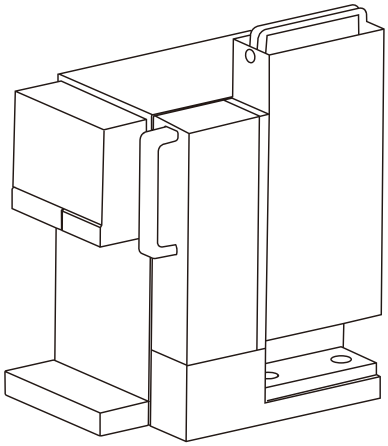

Fülle den Leitungswassertank voll mit Wasser.

Schritt 2

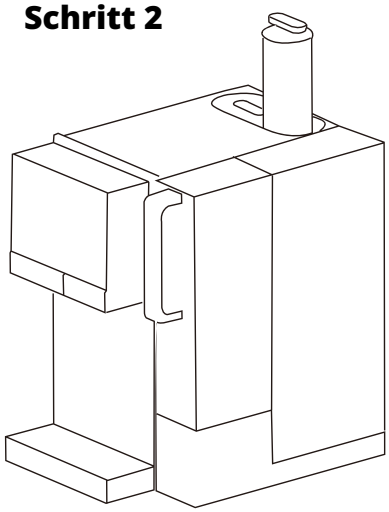

Tausche die Membran (Stufe 2)

Schritt 3

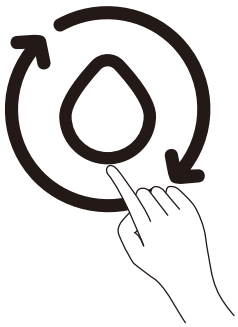

- Halte den Reinigungsbutton für 3 Sekunden gedrückt, um die Membran zu spülen.

Schritt 4

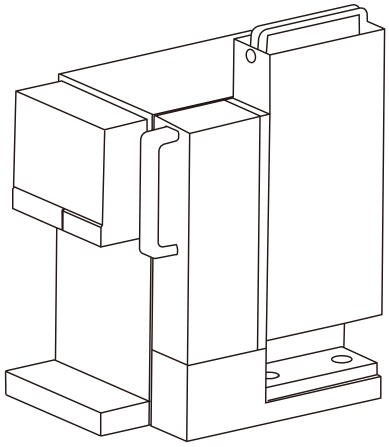

- Sobald die Spülung abgeschlossen ist, leuchtet die Anzeige „Wasserwechsel“ auf.
- Setze nun den Leitungswassertank mit frischem Wasser wieder korrekt ein.

Schritt 5

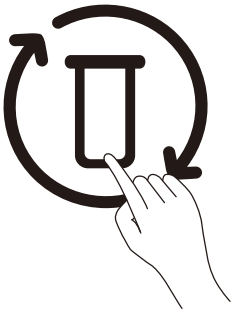

- Drücke kurz die Taste um den Filtertyp auszuwählen (wähle „Membran“ – Stufe 2).
- Halte anschließend die Taste für 3 Sekunden gedrückt, um die Filterlebensdauer der Membran zurückzusetzen.
- Das Gerät startet nun automatisch den Spülvorgang nach dem Filterwechsel.

Hinweise zum Filterwechsel

- Der gesamte Spülvorgang dauert ca. **5 Minuten** – danach ist die Anlage wieder einsatzbereit.
- **Wechsle das Wasser** bitte immer entsprechend den Anweisungen auf dem Display.
- Wenn sowohl der **6in1 Filter als auch die Membran** gleichzeitig ausgetauscht werden müssen,
  ➤ **setze zuerst den 6in1 Filter zurück**,
  ➤ anschließend die Membran.
- Sollte das Wasser nach dem Wechsel **leicht schwarz verfärbt** sein,
  ➤ **entleere die Reinwasserkaraffe**,
  ➤ bei anhaltender Verfärbung: **Drücke die Reinigungstaste** zur Nachreinigung.

Fehlermeldungen, Stilllegen & Wartung

wirklich gut zu wissen

Wartung & Tipps

1. Der Leitungswassertank wird immer wieder kleinere Ablagerungen absetzen. Das ist ganz natürlich, da das Abwasser der Anlage hier aufkonzentriert wird. Wir empfehlen daher, **den Tank ca. 1x pro Woche in der Spülmaschine oder einer weichen Bürste zu reinigen.** Das ist wichtig, um zu verhindern, dass Ablagerungen weitergeschwemmt werden und im Filter und den Ventilen landen. Dieses Vorgehen verlängert die Lebensdauer des Filters und der Ventile und somit auch der gesamten Anlage.

2. Funktionsweise des UV-C LED Keimschutzes
   Das Gerät verfügt über eine UV-C LED als zusätzliche Sicherheitsvorkehrung. Sollten unerwarteterweise Keime in das System kommen, so werden diese zuverlässig abgetötet. Zudem wird so einer Rückverkeimung durch den Wasserauslass effektiv vorgebeugt. Die Lebensdauer der LEDs betragen ca. 20.000h und sind daher wartungsfrei.

4. Mein TDS-Wert war zu Beginn sehr niedrig und steigt nach einigen Wochen stark an. Was kann ich tun?
   Wir empfehlen in diesem Fall den Außentank regelmäßig zu entkalken, sowie ca. 1x pro Monat den Außentank mit etwa 1L Osmosewasser zu befüllen und einwirken zu lassen. Sollten all diese Maßnahmen nicht helfen, so empfehlen wir einen Tausch des Filters.

5. An meinem Tank setzen sich grüne Algen an. Was kann ich tun?
   Zuerst einmal zeigt sich, dass es gut ist, dass Sie sich eine Osmoseanlage gekauft haben. Im Regelfall handelt es sich um Grünalgen. Diese entstehen bei einem zu hohen Nitratgehalt im Leitungswasser. Versuchen Sie direkte Sonneneinstrahlung auf den Außentank zu vermeiden und reinigen Sie den Außentank regelmäßig.

6. Das Wasser schmeckt bitter.
   Dies hat damit zu tun, dass Osmosewasser, auch wenn es bereits nachmineralisiert ist, noch immer eher gering mineralisiert ist. Siehe auch Kapitel zur Wasseranalyse. Manche Menschen empfinden gering mineralisiertes Wasser als bitter. Dieses Problem lässt sich über die Zugabe von Mineralien leicht beheben.

7. Gerät transportieren: Wenn du das Gerät transportieren möchtest, entleere es vorher vollständig, um Schäden durch Wasseraustritt während des Transports zu vermeiden. Vorgehensweise:
   - Nimm den Leitungswassertank und die Reinwasserkaraffe heraus.
   - Entleere beide vollständig und trockne sie gut ab.
   - Entnehme alle Eiswürfel über die „Eis“ Taste.
   - Halte die Tasten „Normal“ ∫ und „Heiß“ ∫∫∫ gleichzeitig für 3 Sekunden gedrückt, damit wird das im Gerät verbleibende Wasser aus dem Eistank automatisch entleert. Auf dem Display erscheint dabei „PPP“.
   - Nach dem Entleeren kannst du beide Tanks wieder einsetzen und das Gerät samt Zubehör sicher in der Originalverpackung transportieren.

Stilllegen der Anlage

Führe dieselben Schritte aus wie auf der vorherigen Seite für den Transport der Anlage beschrieben. Baue zusätzlich den Filter und die Membran aus.

HINWEIS
War die Anlage länger als drei Wochen außer Betrieb, empfehlen wir aus hygienischen Gründen den Filter und die Membran auszuwechseln.

Weitere Hinweise zur Wartung

1. Bitte ersetze die Filter regelmäßig entsprechend der Filterwechselanzeige vorn am Gerät bzw. spätestens nach 6 bzw. 12 Monaten.

HINWEIS
Die Filterleistung und die Lebensdauer der Filter wurden unter Laborbedingungen getestet, die tatsächliche Leistung kann je nach Wasserqualität, Wasserverbrauch, Temperatur und Eingangsdruck variieren. Wenn der Filter frühzeitig verstopft ist, tausche ihn bitte rechtzeitig aus.

2. Reinige die Anlage mit klarem Wasser. Verwende bitte keine Stahlwolle, Scheuermittel oder ätzende Flüssigkeiten wie Benzin oder Aceton.

3. Wenn das Eingangswasser nicht den Anforderungen des städtischen Leitungswassers entspricht (es sind große Partikel im Wasser und/oder die Wasserhärte ist zu hoch), montiere bitte ein Vorfiltersystem, bevor du die Anlage installierst.

4. Es muss regelmäßig geprüft werden, ob Wasser aus der Anlage oder den Wasserleitungsanschlüssen austritt, um Sachschäden zu vermeiden.

5. Es muss regelmäßig geprüft werden, ob die Stromzufuhr und die Leitungen beschädigt sind, um schwere Unfälle durch Stromschläge zu vermeiden.

6. Es darf ausschließlich das von unserem Unternehmen bereitgestellte Zubehör verwendet werden. Im Falle von Dichtungsschäden und anderen Komplikationen, die durch Zubehör anderer Firmen verursacht werden, übernehmen wir keine Verantwortung oder Haftung.

7. Kann ich das Gerät auch mit Brunnenwasser oder Flusswasser betreiben? Nein, ein Betrieb mit Brunnenwasser ist nicht möglich.

Bitte nur lebensmittelechte bzw. für Trinkwasser zugelassene Chemikalien für die Tankreinigung verwenden.

Fehlerbehebung

Feh-ler	Fehlerbeschreibung	Auslöser / Bedingungen	Lastzustand	Lösung
E1	Fehler am Temperaturfühler (Zulauf)	Kurzschluss oder Unterbrechung im Sensor	Alle Verbraucher aus	Kundendienst kontaktieren
E3	Fehler am Temperaturfühler (Auslauf)	Kurzschluss oder Unterbrechung im Sensor	Alle Verbraucher aus	Kundendienst kontaktieren
E4	Trockenerhitzung	Auslauftemperatur >103 °C für mehr als 3 Sekunden	Alle Verbraucher aus	Gerät startet nach 10 Sek. neu, sonst Kundendienst
E5	Kommunikationsfehler	Keine Datenübertragung zwischen Steuerplatinen > 5 Sek.	Alle Verbraucher aus	Kundendienst kontaktieren
EC	Füllstandfehler im Reinwassertank	Oberer Schwimmer erkennt Wasser, unterer nicht	Alle Verbraucher aus	Kundendienst kontaktieren
E6	Wasserschutzfunktion	Kontinuierliche Produktion > 2 Std.	Alle Verbraucher aus	Gerät neu starten, Tank und Schwimmer prüfen, ggf. Kundendienst
H1	Fehler Umgebungstemperatur fühler	Kurzschluss oder Unterbrechung im Sensor	Alle Verbraucher aus	Kundendienst kontaktieren
H7	Eisverklemmung	Kippsensor wird zweimal hintereinander nicht erkannt	Alle Verbraucher aus	Gerät 4 Std. ausschalten, ggf. Eis manuell lösen
F0	Nulldurchgangsfehler	Kein Signal für 5 Sekunden erkannt	Alle Verbraucher aus	Kundendienst kontaktieren
H4	Fehler Eiswasser-Temperatursensor	Kurzschluss oder Unterbrechung im Sensor	Alle Verbraucher aus	Kundendienst kontaktieren
LA	Fehler Eistank-Füllstand	Oberer Schwimmer erkennt Wasser, unterer nicht	Alle Verbraucher aus	Kundendienst kontaktieren
LB	Kühlleistung zu gering	Temperatur sinkt trotz 140 Min. Laufzeit nicht um 10 °C	Alle Verbraucher aus	Kundendienst kontaktieren
LC	Beide Kippsensoren ausgelöst	Beide Grenzschalter melden gleichzeitig	Alle Verbraucher aus	Kundendienst kontaktieren

Sicherheitshinweise

...safety first...

Sicherheitshinweise

Bei den Informationen, die mit diesem Zeichen gekennzeichnet sind, handelt es sich um wichtige Sicherheitsinformationen. Diese Warnhinweise sind unbedingt zu beachten.
Die Nichteinhaltung dieser Anweisungen kann zu Sachschäden, schweren Verletzungen oder Tod führen.

1. Die Anlage darf nur von Personen verwendet werden, die die vorliegende Betriebsanleitung gelesen und verstanden haben.

2. Die Anlage ist sicher konzipiert, gebaut und mit Sicherheitsvorrichtungen ausgestattet. Dennoch können während des Gebrauchs der Anlage Gefahren auftreten, insbesondere dann, wenn vorgegebene Handlungsabläufe und Sicherheitshinweise nicht beachtet und eingehalten werden.

3. Vorhandene Sicherheitsvorrichtungen dürfen niemals demontiert, umgangen oder unbrauchbar gemacht werden.

4. Vor jeder Verwendung muss die Anlage auf Beschädigungen und einwandfreie Funktionsweise überprüft werden.

5. Die Anlage darf nur, wie in der Gebrauchsanleitung beschrieben, verwendet werden. Jede weitere Verwendung gilt als nicht bestimmungsgemäß und ist untersagt.

6. Die Anlage muss senkrecht, nicht gekippt, auf der Seite liegend oder umgedreht installiert werden.

7. Es besteht eine erhöhte Verletzungsgefahr an den beweglichen Anlageteilen, durch Quetschung bzw. Einklemmen.

8. Die Anlage ist nur zum privaten, nicht zum kommerziellen Gebrauch gedacht. Bei der Verwendung ist die Betriebsanleitung zu beachten.

9. **Wenn die Umgebungstemperatur unter 4°C oder über 38°C liegt, darf die Anlage nicht eingeschalten werden. Ansonsten kann es zum Einfrieren der Filtergehäuse kommen, wodurch Risse entstehen, welche einen elektrischen Schlag verursachen können.**

10. **Der Stecker muss vollständig in die Steckdose eingesteckt sein, um Schäden an den Bauteilen durch schlechten Kontakt zu vermeiden. Ein fehlerhafter Kontakt kann einen Kurzschluss, Feuer oder andere Gefahren verursachen.**

11. **Wenn das Stromkabel beschädigt ist, darf die Anlage nicht länger benutzt werden. Das Stromkabel muss vom Hersteller oder von einem autorisierten oder entsprechend qualifizierten Servicetechniker ausgetauscht werden, um die Gefahr eines Stromschlags zu vermeiden.**

12. **Wenn das Gerät ausfällt, muss es von professionellem Wartungspersonal repariert werden. Wird das Gerät von Nichtfachleuten repariert kann es zu Verbrühungen und Stromschlägen kommen.**

13. **Unter keinen Umständen darf der Stecker mit nassen Händen aus der Steckdose gezogen oder mit einem feuchten Tuch gereinigt werden.**

14. **Halte den Stecker fest und ziehe ihn heraus. Ziehe nicht gewaltsam am Stromkabel und verdrehe es nicht. Dadurch wird eine Beschädigung des Stromkabels vermieden. Ein beschädigtes Kabel kann einen elektrischen Schlag verursachen.**

15. **Dieses Produkt ist unter Umständen für Personen mit geminderter Intelligenz nicht geeignet. Bei Menschen mit körperlicher oder geistiger Behinderung, muss immer im Einzelfall geprüft werden, ob die Verwendung der Anlage möglich ist.**

16. **Dieses Produkt ist für Kinder oder Personen, die mit diesem Produkt nicht vertraut sind, nicht geeignet, es sei denn, eine für ihre persönliche Sicherheit verantwortliche Person beaufsichtigt sie oder weist sie in die Verwendung dieses Produkts ein.**

17. Um das Risiko eines Wasseraustritts zu vermeiden, müssen regelmäßig die Anschlüsse und einzelnen Komponenten der Anlage überprüft werden. Wenn es Anzeichen für eine Beschädigung oder Lockerung gibt, muss sie repariert werden, um Wasserschäden zu vermeiden.

18. **Überprüfe regelmäßig die Stromversorgung und das Stromkabel auf Schäden oder Brüche, um schwere Unfälle zu vermeiden.**

19. Die Anlage muss in einem belüfteten, feuchtigkeitsgeschützten, sonnengeschützten und frostsicheren Raum installiert werden. Vermeide den Kontakt mit korrosiven Substanzen.

20. **Um die Möglichkeit eines Brandes zu minimieren, lagere KEINE brennbaren Gegenstände wie Lappen, Papier oder Spraydosen in der Nähe der Anlage. Es darf KEIN Benzin oder andere brennbare Dämpfe und Flüssigkeiten in der Nähe dieses oder eines anderen Geräts gelagert oder verwendet werden.**

21. Kinder dürfen nicht mit der Anlage spielen. Erstickungsgefahr. Kinder können sich beim Spielen in Verpackungsmaterial (z. B. Folien) einwickeln oder es sich über den Kopf ziehen und ersticken. Halten Sie Verpackungsmaterial von Kindern fern.

22. Die Reinigung und Wartung der Anlage darf von Kindern nicht ohne Aufsicht durchgeführt werden.

23. Die Anlage darf nur mit dem mitgelieferten Zubehör verwendet werden.

24. Die Anlage darf nicht versenkt oder unter Wasser getaucht werden.

27. Es ist strengstens untersagt, das Gerät willkürlich zu bewegen. Vor dem Bewegen muss das Wasser im Wassertank abgelassen werden.

28. Das Gehäuse des Geräts darf nicht mit Wasser abgespült werden.

29. Es ist strengstens untersagt, Mehrfachsteckdosen gemeinsam mit anderen Elektrogeräten zu verwenden. Es sollten Steckdosen mit 16A verwendet werden.

30. Die Abtropfschale darf nicht frei in der Luft hängen. Sie muss auf einer ebenen Fläche abgestellt werden.

31. Es ist strengstens untersagt, trübes Leitungswasser, Eis oder andere Flüssigkeiten wie Milch, Fruchtsäfte usw. in den Wassertank zu füllen.

32. Der Wasserauslass darf beim Wasserzapfen nicht direkt in die Tasse eingeführt werden, um Verbrühungsgefahr durch blockierte Ausläufe zu vermeiden.

33. Nach der Nutzung von heißem Wasser kann beim Umschalten auf kühleres Wasser zunächst noch heißes Wasser austreten. Verbrühungsgefahr!

34. Wenn das Rohwasser nicht den kommunalen Trinkwasservorgaben entspricht (z. B. hoher Sedimentgehalt oder zu hoher TDS-Wert), wird die Lebensdauer des Filters stark verkürzt.

35. Zur Vermeidung von Gefahren muss der Wasserfilter auf einer ebenen Fläche aufgestellt werden.

36. Spannungsbereich: 220V~240V ± 10%.

37. Ein regelmäßiger Filterwechsel innerhalb des angegebenen Zeitintervalls ist sehr wichtig, da es sonst zur Keimbildung innerhalb der Anlage kommen kann.

38. Vor Verlassen des Werks wird das gesamte Gerät einem vollständigen Wassertest unterzogen. Es ist normal, dass sich noch Restwasser im Inneren befindet.

39. Dieses Produkt verwendet 27g des umweltfreundlichen Kältemittels R600a. Achten Sie darauf, dass das Raumvolumen, in dem Sie das Gerät aufstellen, mindestens $5m^3$ groß ist.

40. Der Eiskaltwassertank dieses Produkts besteht aus Polyurethanschaum zur Wärmedämmung. Bitte das Produkt nicht durchstechen oder verbrennen.

41. Bei Reparatur oder Entsorgung muss das Kältemittel im System entfernt werden.

42. Es dürfen sich keine Hindernisse um das Gerät oder in der Einbaustruktur befinden, und eine ausreichende Belüftung muss gewährleistet sein.

43. Verwenden Sie keine mechanischen Geräte oder andere Methoden zur Beschleunigung des Abtauvorgangs, außer denen, die vom Hersteller empfohlen werden.

44. Der Kältemittelkreislauf darf nicht beschädigt werden.

45. Die Oberfläche des Wasserauslasses kann nach der Benutzung noch eine Zeit lang heiß bleiben. Vermeiden Sie es, die Oberfläche zu berühren, bis sie vollständig abgekühlt ist, um Verbrennungen zu vermeiden.

46. Das Gerät enthält einen UV-C-Strahler.

47. Unbeabsichtigte Verwendung des Geräts oder Beschädigungen des Gehäuses können zum Austritt gefährlicher UV-C-Strahlung führen. UV-C-Strahlung kann auch in kleinen Dosen Schäden an Augen und Haut verursachen.

48. Geräte, die offensichtlich beschädigt sind, dürfen nicht betrieben werden. Der Austausch des UV-C-Strahlers ist nicht zulässig.

49. Betreiben Sie den UV-C-Strahler nicht, wenn er aus dem Gerät entfernt wurde.

50. Trennen Sie das Gerät vor der Wartung vom Stromnetz.

51. Achtung! Brand- oder Explosionsgefahr - Kühlmittel leicht entzündlich. Dieses Kühlgerät nutzt das Kühlmittel R600a. Platzieren Sie das Gerät an einem gut durchlüfteten Platz. Nicht in die Nähe von offenem Feuer platzieren oder reparieren.

52. Das Gerät ist für die Verwendung im Haushalt und in haushaltsähnlichen Aufstellumgebungen bestimmt wie beispielsweise
    - in Läden, Büros und ähnlichen Arbeitsumgebung
    - in landwirtschaftlichen Anwesen
    - von Kunden in Hotels, Motels, Frühstückspensionen und weiteren typischen Wohnumfeldern.

    konzipiert.

54. Dieses Kältegerät ist nicht für die Verwendung im Außenbereich bestimmt.

55. Der Kältemittelkreislauf ist auf Dichtheit geprüft. Das Kältegerät entspricht den einschlägigen Sicherheitsbestimmungen sowie den zutreffenden EU-Richtlinien. Dieses Kältegerät enthält das Kältemittel Isobutan (R600a), ein Naturgas mit hoher Umweltverträglichkeit, aber brennbar. Das Kältemittel schädigt nicht die Ozonschicht und erhöht nicht den Treibhauseffekt.

56. Die Verwendung dieses umweltfreundlichen Kältemittels hat teilweise zu einer Erhöhung der Betriebsgeräusche geführt. Neben den Laufgeräuschen des Kompressors können Strömungsgeräusche im gesamten Kältekreislauf auftreten. Diese Effekte sind leider nicht vermeidbar, haben aber auf die Leistungsfähigkeit des Kältegeräts keinen Einfluss.

57. Achten Sie beim Transportieren und beim Einbauen/Aufstellen des Kältegeräts darauf, dass keine Teile des Kältekreislaufs beschädigt werden. Herausspritzendes Kältemittel kann zu Augenverletzungen führen.

58. Bei Beschädigungen:

- Vermeiden Sie offenes Feuer oder Zündquellen.

- Trennen Sie das Kältegerät vom Elektronetz.

- Durchlüften Sie den Raum, in dem das Kältegerät steht, für einige Minuten. Benachrichtigen Sie den Kundendienst.

59. Je mehr Kältemittel in einem Kältegerät ist, desto größer muss der Raum sein, in dem das Kältegerät aufgestellt wird. Bei einem eventuellen Leck kann sich in zu kleinen Räumen ein brennbares Gas-Luft Gemisch bilden. Pro 8 g Kältemittel muss der Raum mindestens 1 m^3 groß sein. Die Menge des Kältemittels steht auf dem Typenschild im Inneren des Kältegeräts.

Garantiebestimmungen

Die purecom GmbH gewährt eine 2-jährige Garantie ab Kaufdatum auf alle Material- und Verarbeitungsfehler des Gerätes. Ausgenommen sind Verbrauchsmaterialien wie Filter.
Als Garantienachweis dient der Kaufbeleg.
Während der Garantiezeit setzen wir das Produkt kostenlos durch Austausch neuer Teile oder Reparatur wieder instand, sofern das Produkt nicht nach der Lieferung manipuliert, verändert, nicht regelmäßig gewartet oder unsachgemäß verwendet wurde.
Für den Fall, dass nach Ablauf der Garantiezeit Probleme auftreten, setze dich gerne mit unserem Kundenservice unter info@osmofresh.de in Verbindung.
Wir finden sicher eine Lösung.
Diese Garantie gilt nur für Erstkäufer und deckt nur Material- und Verarbeitungsfehler ab, die bei bestimmungsgemäßem Gebrauch auftreten.
Diese eingeschränkte Garantie gilt nur, wenn die Anlage in Übereinstimmung mit allen Anweisungen und Anforderungen, die dem Gerät beiliegen, installiert, verwendet und gewartet wurde.
Dies bezieht sich insbesondere auf folgende Punkte:

a. Der Eingangswasserdruck beträgt nicht weniger als 1 bar und nicht mehr als 6 bar;
b. Die Eingangswassertemperatur darf nicht weniger als 5°C und nicht mehr als 38°C betragen;
c. Das Eingangswasser muss einen pH-Wert zwischen 6,5 und 8,5 haben;
d. Die Trübung muss weniger als 1,0 NTU betragen.
e. Die Eingangsspannung muss bei 230 V liegen, stecke den Netzstecker in die Steckdose mit Erdungsleitung und stelle eine gute Erdung sicher.

Die Qualität der Wasserversorgung kann saisonal oder über einen bestimmten Zeitraum schwanken. Auch Ihr Wasserverbrauch kann variieren.
Der Hersteller übernimmt keine Haftung für die Bestimmung der Ausrüstung, die für deine Anforderungen notwendig ist, und wir ermächtigen andere nicht, diese Verpflichtung in unserem Namen zu übernehmen. Du musst die Eignung aller Informationen in Bezug auf das Produkt für Ihre spezifische Anwendung überprüfen und testen.
Diese eingeschränkte Garantie wird ungültig, wenn:

a. Die Filter nicht gemäß dem empfohlenen Wartungsplan ausgetauscht werden;
b. Das Produkt von einer anderen Stelle als unserer offiziellen Website oder unseren autorisierten Händlern erworben wird, da wir die Integrität oder Authentizität des Produkts nicht überprüfen oder garantieren können.

Die Garantie gilt nicht bei Schäden durch Transporte oder unsachgemäße Behandlung, Fahrlässigkeit, falschen Einbau und Veränderungen, die nicht von autorisierter Stelle vorgenommen wurde.
Die purecom GmbH haftet nicht für Folgeschäden, die durch den Gebrauch des Gerätes entstehen.

Unsere einzige Verpflichtung im Rahmen dieser Garantie besteht in der Reparatur oder dem Ersatz eines nicht sachgemäßen Produkts oder von Teilen dieses Produkts.
Oder nach unserer Wahl die Rückgabe des Produkts und die Erstattung des Kaufpreises.
Unsere Verpflichtung umfasst nicht die Kosten für den Transport. Wir sind nicht verantwortlich für Transportschäden, Ansprüche für solche Schäden sollten vom Kunden gegenüber dem Transportunternehmen geltend gemacht werden.
Die hier dargelegten Garantien sind die einzigen Garantien, die wir in Bezug auf das Produkt geben. Wir geben keine Garantien, weder ausdrücklich noch stillschweigend, einschließlich, aber nicht beschränkt auf, Garantien der Eignung oder Marktgängigkeit, außer wie ausdrücklich oben dargelegt.

Wir bieten eine 30-tägige Geld-zurück-Garantie, eine 2-jährige Herstellergarantie und lebenslangen technischen Support für all unsere Produkte. Bei Fragen kannst du uns gerne anrufen oder eine E-Mail schicken. Deine Zufriedenheit liegt uns sehr am Herzen.

OSMOFRESH
PREMIUM OSMOSEANLAGEN

So erreichst du uns:
E-Mail: info@osmofresh.de
WhatsApp: